Dichtungsringe, flach

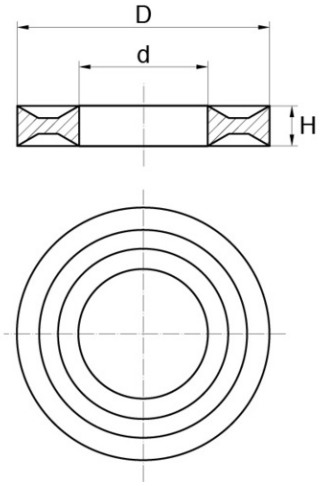

Details des Produkte

Beschreibung

Wie der Name schon sagt, bietet diese Unterlegscheibe aufgrund ihrer anderen Form als herkömmliche Dichtungsscheiben ein hohes Maß an Dichtheit. Es handelt sich um eine flache, dünne Unterlegscheibe. Für diese Produktreihe sind keine RAL-Farben verfügbar (einzige Alternative Farbe ist schwarz).

Vorteile

Die Rillen in der Unterlegscheibe haben den Vorteil, dass sie die mit dieser Unterlegscheibe hergestellte Baugruppe vor Wasser schützen.

Qualitäten

Diese Bülte-Flachdichtungsscheibe ist nur in PE erhältlich. Die mechanischen und physikalischen Eigenschaften von Polyethylen machen es zu einem Material erster Wahl: leicht, flexibel, chemisch beständig, nicht korrosiv, ungiftig...

Verwendung

Sie können in allen Tätigkeitsbereichen eingesetzt werden, werden aber häufig in der Beleuchtungsbranche verwendet.

d	D	h	M	Mindestverkaufsmenge	Artikel-Nr
10,5	22,0	2,0	10	1000	REP1022D+
10,5	30,0	2,0	10	1000	REP1030D+
10,0	40,0	2,0	10	1000	REP1040D+
13,5	24,0	2,5	12	1000	REP1324D+
13,5	52,0	2,0	12	1000	REP1352D+
26,0	34,0	2,5	Ø 26	1000	REP2634D+

d	D	h	M	Mindestverkaufsmenge	Artikel-Nr
8,0	40,0	2,0	8	1000	REP840D+

BÜLTE GmbH Kunststofferzeugnisse

Carl Sonnenschein-Str.22 59348 Lüdinghausen